SPECIAL 411 CSO

	○	□	a b a x b
0°	300	280	200 x 400
45°	180	160	110 x 180
45°	240	220	130 x 240
60°	140	140	140 x 140

	0 1 2	max		
kW	m/1'	mm	mm	kg
0,9 - 1,6	38 - 77	400	3200 x 27 x 0,9	530

- Sägemaschine mit durch Hydraulikkreis reguliertem absenken des Bügels beim Schnitt, Beschickung des Materials und Schließen des Schraubstocks manuell gesteuert, manuelles Anheben des Sägerahmens
- Senkrechtes Drehen auf Bolzen mit verstellbaren Kegellagern ohne Spiel
- Zwei Drehzahlen mittels polumschaltbarem Motor, Getriebe mit gehärteter und geschliffener Schneckenwelle, Schneckenrad aus Bronze
- Entsprechend bemessene Antriebsräder
- Starke Bandführungen mit dichten Spannlagern und verstellbaren Hartmetallführungen
- Spannung des Sägeblattes wird elektro-mechanisch mittels Mikroschalter überwacht
- Schraubstock mit Schnellverstellung
- Unfallverhütungsvorrichtungen auf dem Sägebandrahmen, dem Schalthebel und dem Sägeband
- Hydraulischer Zylinder für kontrolliertes Absenken
- Schnittspaltdicke 1,2 mm
- Schnittbereich 45° links 60° rechts
- Einstellbarer Längenanschlag
- Anlage in Niederspannung 24 V
- Elektropumpe 0,06 kW zur Kühlung des Bandes
- Fußgestell mit Schublade zum Auffangen der Späne und herausziehbarer Wanne für die Kühlflüssigkeit

Die grundlegenden Merkmale der Maschine (Steife des Sägerahmens, Bemessung der Antriebsräder, Bandführungen, Bandspannung) sind sorgfältig ausgearbeitet worden, um das Erschlaffen des Bandes zu verhüten, seine Leistungsdauer zu erhöhen und die Schnittlinearität und - zeit zu verbessern.

Zubehör auf Wunsch:
- Variable Geschwindigkeit von 20 zu 90 m/1’

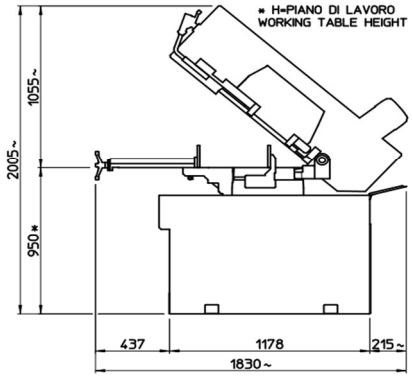

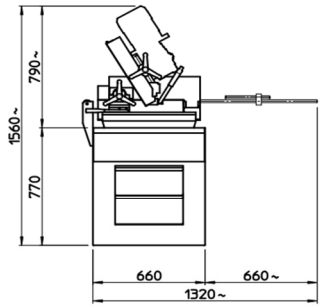

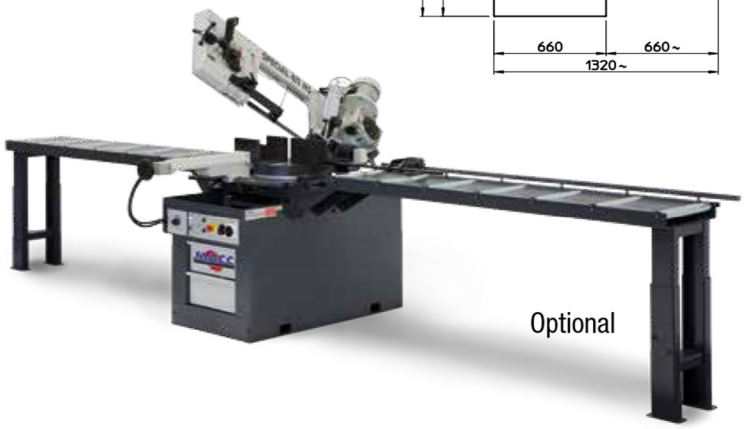

CE